V 4.0 8604639

12 Ton Shop Press

User Manual

Please read and understand all instructions before use. Retain this manual for future reference.

12 Ton Shop Press

Specifications

Continuous Force	12 tons (24,000 lb/10,886 kg)
Working Range	0 to 24-13/16 in.
Stroke	4-15/16 in.
Bed Width	16-3/4 in.

Introduction

The 12 Ton Shop Press is designed for light industrial use or the do-it-yourself person.

Safety

WARNING! Read and understand all instructions before using this tool. The operator must follow basic precautions to reduce the risk of personal injury and/or damage to the equipment.

Keep this manual for safety warnings, precautions, operating or inspection and maintenance instructions.

Hazard Definitions

Please familiarize yourself with the hazard notices found in this manual. A notice is an alert that there is a possibility of property damage, injury or death if certain instructions are not followed.

DANGER! This notice indicates an immediate and specific hazard that **will** result in **severe personal injury or death** if the proper precautions are not taken.

WARNING! This notice indicates a specific hazard or unsafe practice that **could** result in **severe personal injury or death** if the proper precautions are not taken.

CAUTION! This notice indicates a potentially hazardous situation that may result in minor or moderate injury if proper practices are not taken.

NOTICE! This notice indicates that a specific hazard or unsafe practice will result in equipment or property damage, but not personal injury.

Work Area

1. Operate in a safe work environment. Keep your work area clean, well lit and free of distractions.
2. Keep anyone not wearing the appropriate safety equipment away from the work area.
3. Store unused tools properly in a safe and dry location to prevent rust or damage. Lock tools away and keep out of the reach of children.

Personal Safety

WARNING! Wear personal protective equipment approved by the Canadian Standards Association (CSA) or American National Standards Institute (ANSI).

Personal Protective Equipment

1. Always wear impact safety goggles that provide front and side protection for the eyes. Eye protection equipment should comply with CSA Z94.3-07 or ANSI Z87.1 standards based on the type of work performed.
2. Wear the appropriate type of full-face shield in addition to safety googles, as the work can create chips, abrasive or particulate matter.
3. Wear gloves that provide protection based on the work materials or to reduce the effects of tool vibration.
    a. Do not wear gloves when operating a tool that can snag the material and pull the hand into the tool.
4. Wear protective clothing designed for the work environment and tool.

5. Non-skid footwear is recommended to maintain footing and balance in the work environment.
6. Wear steel toe footwear or steel toe caps to prevent a foot injury from falling objects.

Personal Precautions

Control the tool, personal movement and the work environment to avoid personal injury or damage to tool.

1. Do not operate any tool when tired or under the influence of drugs, alcohol or medications.
2. Avoid wearing clothes or jewelry that can become entangled with the moving parts of a tool. Keep long hair covered or bound.
3. Do not overreach when operating a tool. Proper footing and balance enables better control in unexpected situations.

Specific Safety Precautions

WARNING! DO NOT let comfort or familiarity with product (gained from repeated use) replace strict adherence to the tool safety rules. If you use this tool unsafely or incorrectly, you can suffer serious personal injury.

1. Use the correct tool for the job. This tool was designed for a specific function. Do not modify or alter this tool or use it for an unintended purpose.
2. The maximum load is 12 tons. Do not exceed this rated capacity. Never apply excessive force to a workpiece.
3. Inspect the press before each use. Do not use if any component is bent, broken, cracked, leaking or showing other damage. Do not use the press after a shock load until a qualified technician has examined the press.
4. Check to ensure that all bolts and nuts are tight.
5. Only use this shop press on a surface that is stable, level and not slippery. The surface must be capable of sustaining the weight of the shop press and the load.
6. Ensure that the workpiece is center-loaded and secure. An unbalanced load may slip off the heel blocks or bed frame.

7. Keep hands and feet away from the bed frame area at all times.
8. Do not use the shop press to compress a spring or any other item that could disengage and cause a potential hazard. Never stand directly in front of a loaded press and never leave a loaded press unattended.
9. Do not allow an untrained person to operate the press.
10. Do not use brake fluid or other improper fluid in place of hydraulic oil. Avoid mixing different types of oil when adding hydraulic oil. Only good quality pump oil can be used.
11. Do not expose the press to rain, snow or inclement weather.
12. Bolt the press to the floor or bench if it is to be used on bulky or unstable items.

Hydraulic Safety

DANGER! Seek immediate, professional medical treatment if hydraulic fluid penetrates your skin. It may feel like a pricking or sting. Do not wait for the appearance of symptoms. A toxic reaction will occur from the exposure. Delay in treatment can lead to amputation or death.

Inform the medical staff that you have a hydraulic fluid penetration injury as soon as you arrive at the medical facility. The symptoms are tissue swelling near the wound that can burst through the skin. This follows with throbbing and numbness in the tissue. Bring the Material Safety Data Sheet for the hydraulic fluid with you to the medical facility.

1. Do not touch or handle hydraulic hoses or components while under pressure. A pinpoint hole may inject hydraulic fluid into your body (See Danger! above).
2. Hydraulic oil under pressure is hot and can burn you.
3. Hydraulic components require regular inspection. Release all pressure from the system before you inspect it. Replace damaged hydraulic parts with identical manufacturer's components.
4. Do not attempt makeshift repairs to a hydraulic system. Such repairs can fail suddenly and create a hazardous condition.
5. Never exceed the hydraulic system’s load capacity (see Specifications).

6. Do not adjust the hydraulic system's relief setting.
7. Hydraulic fluid escaping under pressure has sufficient force to penetrate your clothing and skin.
   a. Always check for leaks wearing a face shield and safety goggles.
   b. Wear rubberized gloves.
   c. Wear protective clothes.
   d. Do not use your hands to detect a hydraulic fluid leak. Use a large piece of wood, cardboard or paper and watch for discolouration.
8. A damaged or disconnected hydraulic hose under pressure may whip around and inflict personal injury or damage the work area. Secure the hose to a fixed or permanent structure with clamps or cable ties.
9. Change your clothing immediately if sprayed with hydraulic fluid. Store clothing or rags contaminated with hydraulic fluid in an approved metal safety can with a spring-closing lid and venting designed to contain a fire.
10. Do not expose the fluid to an ignition source. Hydraulic fluid has a combustible flash point of approximately 200°F (93°C). Consult the material Safety Datasheet (MSDS) for your hydraulic oil to determine the actual flashpoint.

Unpacking

WARNING! Do not operate the tool if any part is missing. Replace the missing part before operating. Failure to do so could result in a malfunction and personal injury.

Remove the parts and accessories from the packaging and inspect for damage. Make sure that all items in the parts list are included.

Assembly & Installation

When this manual refers to a part number, it refers to the included Parts List.

Tighten all bolts and nuts hand-tight while assembling the shop press. Once it is assembled, tighten all nuts and bolts with a wrench.

Refer to the Parts Breakdown during assembly.

1. Align the bolt holes of the base section (#24) with the bolt holes on the post (#19).

2. Insert two bolts (#9) through the bolt holes of the base section and post.
3. Fit the lower crossbeam's (#18) bolt holes over the protruding bolts.
4. Secure both bolts with a washer (#10), lock washer (#11) and nut (#12).
5. Repeat steps 1 to 4 with the second post, base section and the other end of the lower crossbeam.
6. Align the bolt holes of the upper beam (#23) with the bolt holes of each post. The ring for the pump (#13) faces down. Insert each of the four bolts (#1) through the upper beam and post bolt holes. Secure all four bolts with washers (#2), lock washers (#3) and nuts (#4).
7. Push each bed frame pin (#17) through the same holes on the left and right posts. The bed frame (#20) will rest on these, so ensure they are level with each other.
8. Position the bed frame so the beams are outside of the posts. Lower until the platform is resting on the rods.
9. Insert both eye bolts (#15) through the top of the pump base (#22). Secure each with a nut (#16).
10. Hook each spring (#14) onto the upper beam (#23).
11. Place the pump base between the posts with the flanges on the outside. Hook each spring onto an eye hook.
12. Push the pump base down and slide the pump (#13) onto the pump base. Position the pump with the relief valve to the front. The pump's ram will fit into the ring on the upper beam. Slowly release the base and the springs will hold the pump in place with pressure.
13. Tighten all bolts and nuts.

Shop Press Permanent Mount

The shop press can be permanently mounted to the floor. Drill 13/16 in (20 mm) holes into the base sections (#24) and then anchor the shop press to the floor (anchor screws not included).

Operation

Before First Use

Before the first use, check for proper hydraulic oil level in the system. Then thoroughly test the hydraulic ram for proper operation prior to its actual use.

1. Purge air from the hydraulic system. See Bleeding the Hydraulic System in the Maintenance section.
2. Test the shop press without a workpiece to ensure all parts work smoothly. Test again with a load (see Operation). Gradually increase pressure and watch that the workload does not shift and there is no distortion or deflection of the ram, leakage from the pump assembly or shifting of the frame. A qualified technician should examine and repair any problems with the pump itself.

Operating the Shop Press

WARNING! Ensure that you read, understand and apply the safety instructions and warnings before use.

1. Place the heel blocks (#21) on the bed frame (#20), then insert a workpiece on the heel blocks.
2. Lift or lower the bed frame until it is in position. Insert a bed frame pin (#17) on the left and right posts beneath the bed frame. Lower the bed frame so it rests on the pins.
3. Close the release valve on the pump (#13) by turning it clockwise until it is firmly closed.
4. Pump the handle (#18) until the ram nears the workpiece.
5. Align the workpiece and ram to ensure center-loading.
6. Pump the handle to apply load onto the workpiece.
7. Stop pumping the handle when the work is done. Slowly and carefully remove load from workpiece by turning the release valve counterclockwise in small increments.
8. Once the ram has fully retracted, remove the workpiece from the bed frame.

Care & Maintenance

1. Maintain the tool with care. A tool in good condition is efficient, easier to control and will have fewer problems.
2. Inspect the tool components periodically. Repair or replace damaged or worn components. Only use identical replacement parts when servicing.
3. Follow instructions for lubricating and changing accessories.
4. Only use accessories intended for use with this tool.
5. Keep the tool handles clean, dry and free from oil/grease at all times.
6. Maintain the tool's labels and name plates. These carry important information. If unreadable or missing, contact Princess Auto Ltd. for replacements.

WARNING! Only qualified service personnel should repair the tool. An improperly repaired tool may present a hazard to the user and/or others.

Hydraulic Ram Maintenance

Monthly maintenance is recommended for the hydraulic ram. Any restrictions due to dirt, rust, etc. can cause the either slow movement or extremely rapid jerks, damaging the internal components. The following steps are designed to keep the pump maintained and operational.

1. Lubricate the cylinder and the pumping mechanism with light oil.
2. Visually inspect for cracked welds, bent, loose, missing parts or hydraulic oil leaks.
3. Inspect the hydraulic ram immediately if it was subjected to an abnormal load or shock load.
4. Remove any hydraulic pump from service that is damaged, worn down or operates abnormally, until repaired by an authorized service technician.
5. Check and maintain the ram oil level.
6. Always store your press with the hydraulic ram in the fully retracted position. This will help protect critical areas from corrosion.
7. Do not use brake or transmission fluids or regular motor oil as they can damage the seals. Always purchase and use products labeled Hydraulic Oil.

Bleeding the Hydraulic System

Bleed excess air from the hydraulic system as follows:

1. Open the release valve by turning it counterclockwise.
2. Remove the oil filler screw and fill the pump with hydraulic fluid.
3. Wait 5 minutes for trapped air to rise to the surface.
4. Pump the handle for several full strokes to eliminate any air in the system.
5. Check the oil filler hole and if necessary, top off with more hydraulic oil.
6. Restore the oil filler screw. Close the release valve by turning clockwise.
7. Test the ram several times for proper operation before putting it into use. Do not use the ram if it still does not appear to be working properly. Have a qualified service technician service or repair the hydraulic system.

Cleaning

Clean the outside of the press with a dry, clean and soft cloth.

Lubrication

Inspect and lubricate the tool when required. Only use a light oil. Periodically lubricate all moving parts. Do not allow oil onto the heel blocks or frame of the shop press.

Storage

When not in use, store the press in a dry location with ram and piston fully retracted.

Disposal

Recycle a tool damaged beyond repair at the appropriate facility.

Contact your local municipality for a list of disposal facilities or by-laws for electronic devices, batteries, oil or other toxic liquids.

IMPORTANT! DO NOT pollute the environment by allowing uncontrolled discharge of waste oil.

Disposal of Hydraulic Fluid

Do not drain hydraulic oil into the sewer system or dispose in an uncontrolled location. Hydraulic fluid may take up to a year to breakdown in the environment and the ingredients may still be toxic. Contact your local municipality for proper disposal instructions or locations.

Troubleshooting

Visit a Princess Auto Ltd. location for a solution if the tool does not function properly or parts are missing. If unable to do so, have a qualified technician service the tool.

Problem(s)	Possible Cause(s)	Suggested Solution(s)
No oil flow	1. Cylinder doesn't move. 2. Air lock in the lines 3. No pressure reading on gauge.	1. Check oil level. Fill as required. 2. Loosen fitting to bleed line. 3. Check pressure gauge. Replace if defective. a. Check control valve. Clean, repair or replace as required. b. Check cylinder seals. Oil bypassing in cylinder. Replace seals.
Oil on Press.	1. Oil leaking from cylinder. 2. Oil leaking from loose fitting or line.	1. Replace seals as required. 2. Tighten or add sealant as required a. Defective fitting. Replace.
Cylinder ram doesn't move.	1. Hydraulic problems. 2. Press overloaded. 3. Ram jammed. 4. Ram binding. 5. Press efficiency drops.	1. Check hydraulic system. Check workpiece. 2. Exceeded capacity of press. Use a larger press. 3. Check cylinder. Remove defective part and repair. 4. Cylinder ram is bent. Replace ram and seals. Use more care when applying loads. 5. Purge air from hydraulic system as described in Bleeding the Hydraulic System.

Parts Breakdown

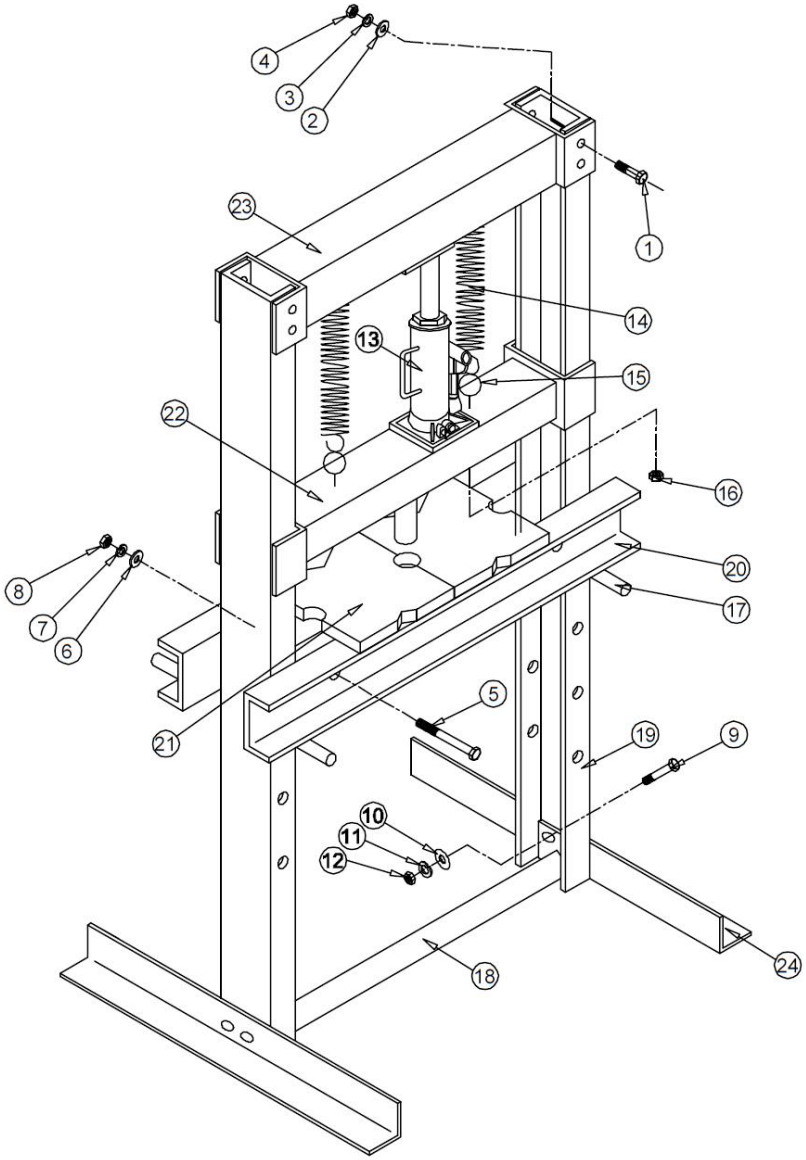

Parts List

PART#	DESCRIPTION	QTY
1	M12 x 110 mm Bolt	4
2	M12 Washer	4
3	M12 Lock Washer	4
4	M12 Nut	4
5	M14 x 110 mm Bolt	2
6	M14 Washer	2
7	M14 Lock Washer	2
8	M14 Nut	2
9	M10 x 110 mm Bolt	4
10	M10 Washer	4
11	M10 Lock Washer	4
12	M10 Nut	4
13	Pump	1
14	Spring	2
15	Eye Bolt	2
16	M8 Nut	2
17	Bed Frame Pin (Ø16 x 250 mm)	2
18	Handle	1
19	Post	2
20	Bed Frame	2
21	Heel Block	2
22	Pump Base	1
23	Upper Beam	1
24	Base Section	2

V4,0 8604639

Presse d'atelier, 12 tonnes

Manuel d'utilisateur

Vous devez lire et comprendre toutes les instructions avant d'utiliser l'appareil.
Conservez ce manuel afin de pouvoir le consulter plus tard.

Presse d'atelier, 12 tonnes

Spécifications

Force continue	12 tonnes (24 000 lb/10 886 kg)
Plage de travail	0 à 24 13/16 po
Course	4 15/16 po
Largeur de plate-forme	16 3/4 po

Introduction

La presse d'atelier de 12 tonnes a été conçue pour une utilisation industrielle peu intensive ou pour l'utilisation à la maison.

Sécurité

AVERTISSEMENT ! Veuillez lire et comprendre toutes les instructions avant d'utiliser cet outil. L'utilisateur doit respecter les précautions de base lorsqu'il utilise cet outil afin de réduire le risque de blessure ou de dommage à l'équipement.

Conservez ce manuel qui contient les avertissements de sécurité, les précautions, les instructions de fonctionnement ou d'inspection et d'entretien.

Définitions de danger

Veuillez-vous familiariser avec les avis de danger qui sont présentés dans ce manuel. Un avis est une alerte indiquant qu'il existe un risque de dommage à la propriété, de blessure ou de décès si on ne respecte pas certaines instructions.

DANGER ! Cet avis indique un risque immédiat et particulier qui **entraînera des blessures corporelles graves ou même la mort** si on omet de prendre les précautions nécessaires.

AVERTISSEMENT !	Cet avis indique un risque particulier ou une pratique non sécuritaire qui **pourrait** entraîner des **blessures corporelles graves ou même la mort** si on omet de prendre les précautions nécessaires.
ATTENTION !	Cet avis indique une situation possiblement dangereuse qui peut entraîner des blessures mineures ou modérées si on ne procède pas de la façon recommandée.
AVIS !	Cet avis indique un risque particulier ou une pratique non sécuritaire qui entraînera des dommages au niveau de l'équipement ou des biens, mais non des blessures corporelles.

Aire de travail

1. Travaillez dans un environnement de travail sécuritaire. Gardez votre aire de travail propre, bien éclairée et exempte de toute distraction.
2. Assurez-vous que les personnes qui ne portent pas l'équipement de sécurité approprié ne se trouvent pas à proximité de l'aire de travail.
3. Rangez les outils correctement dans un lieu sécurisé et sec. Gardez les outils hors de la portée des enfants.

Sécurité personnelle

AVERTISSEMENT ! Portez de l'équipement de protection personnelle homologué par l'Association canadienne de normalisation (CSA) ou l'American National Standards Institute (ANSI).

Équipement de protection personnelle

1. Portez toujours des lunettes antiprojections qui offrent une protection frontale et latérale pour les yeux. L'équipement de protection des yeux devrait être conforme à la norme CSA Z94.3-07 ou ANSI Z87.1 fonction du type de travail effectué.
2. Portez un écran facial panoramique de type approprié avec les lunettes de sécurité puisque cette tâche peut créer des copeaux, des matières abrasives ou des particules.
3. Portez des gants qui protègent en fonction des matériaux de travail et pour réduire les effets des vibrations de l'outil.

a. Ne portez pas de gants lorsque vous utilisez un outil dans lequel le tissu pourrait demeurer coincé, entraînant ainsi la main.

4. Portez des vêtements de protection conçus pour l'environnement de travail et pour l'outil.
5. Les chaussures antidérapantes sont recommandées pour maintenir la stabilité et l'équilibre au sein de l'environnement de travail.
6. Portez des chaussures à embout d'acier ou à coquilles d'acier pour éviter les blessures aux pieds dues à la chute d'objets.

Précautions personnelles

Gardez le contrôle de l'outil, de vos mouvements et de l'environnement de travail pour éviter les blessures ou le bris de l'outil.

1. N'utilisez pas l'outil si vous êtes fatigué ou sous l'effet de drogues, d'alcool ou de médicaments.
2. Évitez de porter des vêtements ou des bijoux pouvant se prendre dans les pièces mobiles d'un outil. Gardez les cheveux longs recouverts ou attachés.
3. N'utilisez pas l'outil si vous devez étirer les bras pour vous en servir. Une stabilité et un équilibre appropriés sont nécessaires afin d'avoir un meilleur contrôle en cas de situations inattendues.

Consignes de sécurité spécifiques

DANGER ! Ne permettez PAS au confort ou à votre familiarisation avec l'outil (obtenus après un emploi répété) de se substituer à une adhésion stricte aux règles de sécurité de l'outil. Si vous utilisez cet outil de façon dangereuse ou incorrecte, vous pouvez subir des blessures corporelles graves.

1. Utilisez le bon outil pour la tâche à effectuer. Cet outil a été conçu pour une utilisation spécifique. Évitez de modifier ou d'altérer cet outil ou de l'utiliser à une fin autre que celle pour laquelle il a été conçu.
2. La charge maximale est 12 tonnes. Ne dépassez pas cette capacité nominale. N’exercez jamais de force excessive sur une pièce à travailler.
3. Vérifiez la presse avant chaque usage. N'utilisez pas la presse si un composant est tordu, cassé, fissuré ou s'il présente une fuite ou toute autre détérioration. N'utilisez pas la presse non plus après une charge d'impact tant qu'elle n'a pas été examinée par un technicien qualifié.

4. Vérifiez que tous les boulons et les écrous sont serrés.
5. Utilisez cette presse d'atelier seulement sur une surface qui est stable, de niveau et non glissante. La surface doit pouvoir soutenir le poids d'une presse d'atelier, ainsi que la charge.
6. Assurez-vous que la pièce à travailler soit montée au centre et sécurisée. Une charge en déséquilibre peut glisser des cales de blocage ou du cadre de plateforme de la presse.
7. Éloignez les mains et les pieds de la zone de la plateforme en tout temps.
8. N'utilisez pas la presse d'atelier pour comprimer un ressort ou tout autre élément qui pourrait se dégager et causer un danger potentiel. Ne vous mettez jamais directement devant une presse chargée et ne laissez jamais sans surveillance une presse chargée.
9. Ne permettez pas aux personnes non formées d'utiliser la presse.
10. N'utilisez pas de liquide de frein ou tout autre fluide inapproprié à la place de l'huile hydraulique. Évitez de mélanger des types d'huile différents lorsque vous ajoutez de l'huile hydraulique. Seule l'huile de cric hydraulique de bonne qualité doit être utilisée.
11. N'exposez pas la presse à la pluie, à la neige ou à toute autre intempérie.
12. Boulonnez la presse au plancher ou à l'établi si elle doit être utilisée sur des objets encombrants ou instables.

Sécurité hydraulique

DANGER ! Demandez immédiatement un traitement médical par un professionnel si le liquide hydraulique pénètre votre peau. Vous pourriez ressentir une sensation de piqûre ou d'élancement. N'attendez pas que des symptômes apparaissent. Une exposition entraînera une réaction toxique. Tout délai dans le traitement pourrait entraîner l'amputation ou la mort.

Avisez le personnel médical que vous avez subi une pénétration de liquide hydraulique dès que vous arrivez à l'installation médicale. Les symptômes se présentent comme une enflure à proximité de la blessure, ce qui peut fendre la peau. Vous ressentirez ensuite une douleur pulsatile et un engourdissement des tissus. Apportez la fiche de données de sécurité du liquide hydraulique lorsque vous vous rendez à l'installation médicale.

1. Ne touchez pas et ne manipulez pas les tuyaux hydrauliques ou les composants sous pression. Un trou d'aiguille peut projeter du liquide hydraulique dans votre corps (voyez la remarque Danger ! ci-dessus).
2. L'huile hydraulique sous pression est chaude et peut causer des blessures par brûlure, ainsi que d'autres types de blessures.
3. Les composants hydrauliques doivent faire l'objet d'une inspection régulière. Libérez toute la pression du système avant de procéder à son inspection. Remplacez les pièces hydrauliques endommagées par des composants provenant du même fabricant.
4. N'essayez pas de faire des réparations de fortune à un système hydraulique. De telles réparations peuvent être sujettes à des défaillances soudaines et causer une condition dangereuse.
5. Ne dépassez jamais la capacité de charge prescrite de l'appareil hydraulique (voir Spécifications).
6. Ne réglez pas les ajustements de détente du système hydraulique.
7. Une fuite de liquide hydraulique sous pression peut avoir une force suffisante pour pénétrer la peau.
   a. Vérifiez toujours s'il y a des fuites en portant un écran facial et des lunettes de sécurité.
   b. Portez des gants caoutchoutés.
   c. Portez des vêtements de protection.
   d. N'utilisez pas les mains pour détecter s'il y a une fuite de liquide hydraulique. Surveillez toute décoloration sur un gros bout de bois, de carton ou de papier.
8. Un tuyau hydraulique endommagé ou déconnecté sous pression peut se comporter à la façon d'un fouet et infliger des blessures corporelles ou endommager l'aire de travail. Fixez le tuyau à une structure fixe ou permanente au moyen de brides ou d'attache-câbles.
9. Changez immédiatement vos vêtements s'ils ont été arrosés avec le liquide hydraulique. Rangez les vêtements ou les chiffons contaminés par le liquide hydraulique dans une boîte de sécurité en métal approuvée munie d'un couvercle à ressort et d'un dispositif de mise à l'air libre capable de contenir un incendie.
10. N'exposez le liquide à aucune source d'allumage. Le liquide hydraulique présente un point d'inflammabilité d'environ 93 °C (200 °F). Consultez la fiche de sécurité (FDS) de l'huile hydraulique que vous utilisez pour déterminer le point d'inflammabilité réel.

Déballage

AVERTISSEMENT ! Ne faites pas fonctionner l'outil si des pièces sont manquantes. Remplacez les pièces manquantes avant l'utilisation. Le non-respect de cet avertissement peut entraîner une défectuosité et des blessures graves.

Retirez les pièces et les accessoires de l'emballage et vérifiez s'il y a des dommages. Assurez-vous que tous les articles sur la liste de pièces sont compris.

Assemblage et installation

Lorsque ce manuel fait référence à un numéro de pièce, il fait référence à la section de liste de pieces comprises.

Serrez tous les boulons et les écrous à la main tout en assemblant la presse d'atelier. Une fois la presse assemblée, serrez tous les écrous et les boulons avec une clé.

Consultez la répartition des pièces pendant l'installation.

1. Alignez les trous de boulon de la section de base (n° 24) avec les trous de boulon situés sur le montant (n° 19).
2. Insérez deux boulons (n° 9) dans les trous de boulon de la section de base et le montant.
3. Enfilez les boulons qui dépassent dans les trous de boulon de la traverse inférieure (n° 18).
4. Bloquez chaque boulon en installant une rondelle (n° 10), une rondelle-frein (n° 11) et un écrou (n° 12).
5. Recommencez les étapes 1 à 4 avec le deuxième montant, la section de base et l'autre extrémité de la traverse inférieure.
6. Alignez les trous de boulon de la traverse supérieure (n° 23) avec les trous de boulon de chaque montant. L'anneau de la pompe (n° 13) doit être orienté vers le bas. Insérez chacun des quatre boulons (n° 1) dans les trous de boulon de la traverse supérieure et du montant. Bloquez les quatre boulons avec des rondelles (n° 2), des rondelle-frein (n° 3) et des écrous (n° 4).
7. Enfilez chaque goupille du cadre de plateforme (n° 17) dans les mêmes trous situés sur les montants gauche et droit. Le cadre de plateforme (n° 20) reposera sur ces pièces; il faut donc s'assurer qu'elles sont de niveau les unes par rapport aux autres.

8. Positionnez le cadre de plateforme de sorte que les traverses soient à l'extérieur des montants. Abaissez l'ensemble jusqu'à ce que la plateforme s'appuie sur les axes.
9. Insérez deux boulons à oeil (n° 15) dans la partie supérieure de la base de pompe (n° 22). Bloquez chaque boulon avec un écrou (n° 16).
10. Accrochez chaque ressort (n° 14) sur la traverse supérieure (n° 23).
11. Placez la base de pompe entre les montants en mettant les brides sur l'extérieur. Accrochez chaque ressort à un crochet à oeillet.
12. Poussez la base de pompe vers le bas et faites glisser la pompe (n° 13) dans la base de pompe. Positionnez la pompe en orientant la soupape de décharge vers l'avant. Le vérin de pompe doit s'emboîter dans l'anneau, sur la traverse supérieure. Relâchez doucement la base; les ressorts doivent maintenir la pompe en place par compression.
13. Serrez tous les boulons et les écrous.

Support permanent de la presse d'atelier

Il est possible de monter la presse d'atelier de manière permanente sur le plancher. Percez des trous de 13/16 po (20 mm) dans les sections de base (n° 16), puis vissez la presse d'atelier au plancher (vis d'ancrage non comprises).

Utilisation

Avant la première utilisation

Avant la première utilisation, assurez-vous que le niveau d’huile hydraulique dans le système est adéquat. Ensuite, vérifiez minutieusement le bélier hydraulique pour vous assurer de son bon fonctionnement.

1. Purgez l’air du système hydraulique. Voyez Purge du système hydraulique dans la section Entretien.
2. Vérifiez le fonctionnement de la presse d'atelier sans installer de pièce à travailler pour vous assurer que tous les composants fonctionnent sans à-coup. Vérifiez de nouveau la presse en utilisant une charge (voir Utilisation). Augmentez progressivement la pression et assurez-vous que la charge de travail ne se décale pas, que le vérin ne se déforme pas ni ne fléchit, qu'il n'y a pas de fuite provenant de l'ensemble de pompe et que le cadre ne s'est pas déplacé. Il est recommandé de faire appel à un technicien qualifié pour examiner et corriger tout problème touchant la pompe.

Utilisation de la presse d’atelier

AVERTISSEMENT ! Assurez-vous de lire, comprendre et suivre les instructions et avertissements de sécurité avant l’utilisation.

1. Placez les cales de blocage (n° 21) sur le cadre de plateforme (n° 20) et insérez la pièce à travailler sur les cales de blocage.
2. Soulevez ou abaissez le cadre de plateforme jusqu'à ce qu'il soit en position. Insérez une goupille du cadre de plateforme (n° 17) dans les montants gauche et droit, sous le cadre de plateforme. Abaissez le cadre de plateforme de sorte qu'il s'appuie sur les goupilles.
3. Fermez la valve de purge sur la pompe (n° 13) en la tournant dans le sens horaire jusqu'à ce qu'elle soit bien fermée.
4. Actionnez la poignée (n° 18) jusqu'à ce que le vérin s'approche de la pièce à travailler.
5. Alignez la pièce à travailler et le bélier pour vous assurer que la charge est centrée.
6. Pompez avec la poignée pour soumettre la pièce à travailler à une charge.
7. Lorsque le travail est achevé, arrêtez de pomper avec la poignée. Retirez lentement et avec soin la charge de la pièce à travailler en tournant peu à peu la valve de purge dans le sens antihoraire.
8. Une fois que le bélier s’est rétracté complètement, retirez la pièce à travailler du cadre de la plateforme.

Soin et entretien

1. Entretenez l'outil avec soin. Un outil en bon état sera efficace, plus facile à contrôler et préviendra les problèmes de fonctionnement.
2. Inspectez les composants de l'outil régulièrement. Réparez ou remplacez les composants endommagés ou usés. Employez seulement des pièce autorisées.
3. Suivez les instructions pour lubrifier et remplacer les accessoires.
4. Utilisez seulement des accessoires conçus pour être utilisés avec cet outil.
5. Gardez les poignées de l'outil propres, sèches et exemptes d'huile ou de graisse en tout temps.
6. Veillez à ce que l'étiquette et la plaque signalétique demeurent intactes sur l'outil. Elles comportent des renseignements importants. Si elles sont illisibles ou manquantes, communiquez avec Princess Auto Ltd. pour les remplacer.

AVERTISSEMENT ! Seul un personnel d'entretien qualifié doit effectuer la réparation de l'outil/l'appareil. Un outil/appareil mal réparé peut présenter un risque pour l'utilisateur et/ou pour les autres.

ENTRETIEN DU BÉLIER HYDRAULIQUE

Un entretien mensuel est recommandé pour le bélier hydraulique. Toute contrainte causée par des débris, la rouille, etc. peut freiner les mouvements de l'outil ou provoquer des secousses extrêmement rapides pouvant endommager des composants internes. Les étapes suivantes sont conçues pour maintenir la actionneur hydraulique fonctionnel et en bon état.

1. Lubrifiez le vérin et mécanisme de pompage avec de l'huile légère.
2. Inspectez visuellement l'outil pour la présence de soudures fissurées, de pièces pliées, lâches ou manquantes ou de fuites d'huile hydraulique.
3. Inspectez immédiatement le vérin hydraulique s'il a subi une charge ou une charge d'impact anormale.
4. Toute pompe hydraulique qui est endommagée, usée ou qui fonctionne de manière anormale doit être retirée du service jusqu'à ce qu'elle soit réparée par un technicien de service autorisé.
5. Vérifiez le niveau d'huile du vérin et ajoutez-en au besoin.
6. Rangez toujours votre actionneur hydraulique dans la position fermé. Ainsi, vous aiderez à prévenir l'apparition de corrosion à des endroits critiques.
7. N'utilisez pas de liquide pour freins ou pour transmission, ni d'huile à moteur conventionnelle, car ils pourraient endommager les joints d'étanchéité. Achetez et utilisez toujours des produits étiquetés Hydraulic Oil (huile pour hydrauliques).

PURGE DU SYSTÈME HYDRAULIQUE

Purgez tout excès d'air du système hydraulique en procédant comme suit :

1. Ouvrez la valve de purge en la tournant dans le sens antihoraire.
2. Enlevez la vis de remplissage d'huile et remplissez la pompe de liquide hydraulique.
3. Patientez cinq minutes le temps que l'air emprisonné remonte à la surface.
4. Pompez avec la poignée plusieurs fois sur toute la course pour purger tout l'air du système.
5. Vérifiez le trou de remplissage d'huile et, au besoin, ajoutez de l'huile hydraulique jusqu'en haut de l'orifice.

6. Réinstallez la vis de remplissage d'huile. Fermez la valve de purge en la tournant dans le sens horaire.
7. Vérifiez le vérin à plusieurs reprises pour vous assurer de son bon fonctionnement avant de le mettre en fonction. N'utilisez pas le vérin s'il ne semble pas fonctionner correctement. Demandez à un technicien de service qualifié d'entretenir ou de réparer le système hydraulique.

Nettoyage

Nettoyez l'extérieur de la presse en utilisant un chiffon propre, sec et doux.

Lubrification

Inspectez et lubrifiez l'outil au besoin. Utilisez uniquement de l'huile légère. Lubrifiez régulièrement toutes les pièces mobiles. Veillez à ce que l'huile ne coule pas dans les cales de blocage ni dans le cadre de la presse d'atelier.

Entreposage

Lorsqu'elle n'est pas utilisée, entreposez la presse dans un lieu sec avec le vérin et le piston complètement rétractés.

Mise au rebut

Recyclez votre outil endommagé dans une installation prévue à cet effet s'il est impossible de le réparer.

Communiquez avec votre municipalité locale afin de connaître la liste des sites de mise au rebut ou les règlements en ce qui concerne les appareils électroniques, les batteries, l'huile et les liquides toxiques.

IMPORTANT ! Veillez à NE PAS polluer en évitant le rejet d'huile usée dans l'environnement.

Mise au rebut du liquide hydraulique

Ne déversez pas l'huile du hydraulique dans les égouts et ne la jetez pas dans un endroit non contrôlé. La décomposition du liquide hydraulique peut prendre jusqu'à un an dans l'environnement, sans compter que ses composants peuvent demeurer toxiques. Communiquez avec votre municipalité locale afin de connaître les instructions et les emplacements de mise au rebut.

Dépannage

Si l'outil ne fonctionne pas correctement ou si des pièces sont manquantes, visitez un magasin Princess Auto Ltd. afin de trouver une solution. Si ce n'est pas possible, demandez à un technicien qualifié de réparer l'outil.

Problème(s)	Cause(s) possible(s)	Solution(s) proposée(s)
L'huile ne s'écoule pas.	1. Le cylindre ne bouge pas. 2. Des poches d'air bouchent les conduites. 3. Le manomètre n'indique pas de pression.	1. Vérifiez le niveau d'huile. Remplissez selon les besoins. 2. Desserrez le raccord pour purgez la conduite. 3. Vérifiez le manomètre. Remplacez-le s'il est défectueux. a. Vérifiez la soupape de commande. Nettoyez, réparez ou remplacez selon les besoins. b. Vérifiez les joints de cylindre. L'huile est dérivée dans le cylindre. Remplacez les joints.
Huile sur la presse.	1. Fuite d'huile du cylindre. 2. Fuite d'huile du raccord ou de la conduite.	1. Remplacez les joints selon les besoins. 2. Serrez ou ajoutez du produit d'étanchéité selon les besoins. a. Raccord défectueux. Remplacez-le.
Le vérin ne bouge pas.	1. Problèmes hydrauliques. 2. Presse surchargée. 3. Vérin coincé. 4. Grippage du vérin. 5. Baisse d'efficacité de la presse.	1. Vérifiez le système hydraulique. 2. Vérifiez la pièce à travailler. Dépassement de la capacité de la presse. Utilisez une presse plus grande. 3. Vérifiez le cylindre. Déposez la pièce défectueuse et réparez. 4. Le vérin du cylindre est tordu. Remplacez le vérin et les joints. Faites plus attention pour utiliser les charges. 5. Purgez l'air du système hydraulique de la façon décrite dans la rubrique Purge du système hydraulique.

Répartition des pièces

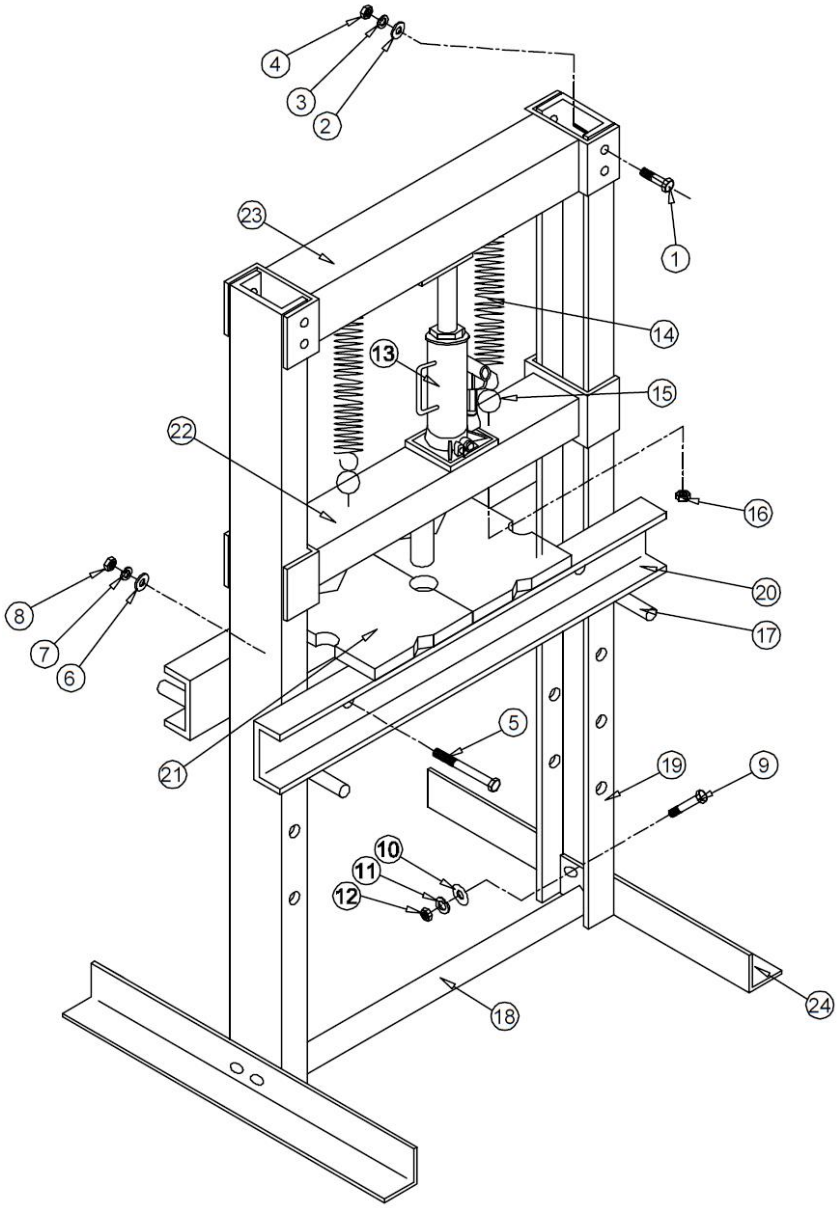

Liste des pièces

Nº DE PIÈCE	DESCRIPTION	QTÉ
1	Boulon M12 x 110 mm	4
2	Rondelle M12	4
3	Rondelle-frein M12	4
4	Écrou M12	4
5	Boulon M14 x 110 mm	2
6	Rondelle M14	2
7	Rondelle-frein M14	2
8	Écrou M14	2
9	Boulon M10 x 110 mm	4
10	Rondelle M10	4
11	Rondelle-frein M10	4
12	Écrou M10	4
13	Pompe	1
14	Ressort	2
15	Boulon à oeil	2
16	Écrou M8	2
17	Goupille du cadre de plateforme (Ø16 x 250 mm)	2
18	Poignée	1
19	Montant	2
20	Cadre de plateforme	2
21	Cale de blocage	2
22	Base de la pompe	1
23	Traverse supérieure	1
24	Section de base	2